39 330 001 **EURO CÉRAMIQUE SIÈGE ABATTANT WC FREIN DE CHUTE**

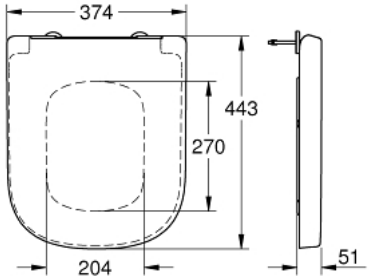

DESCRIPTION DU PRODUIT

- Couleur: blanc
- avec couvercle
- fonction quick release
- amovible
- en Duroplast
- set de fixation inclus
- charnières en acier inoxydable
- fixation facile par le haut
- capacité de charge de 150 kg
- Approprié pour toutes toilettes GROHE Euro Ceramic

39 330 001 **EURO CÉRAMIQUE SIÈGE ABATTANT WC FREIN DE CHUTE**

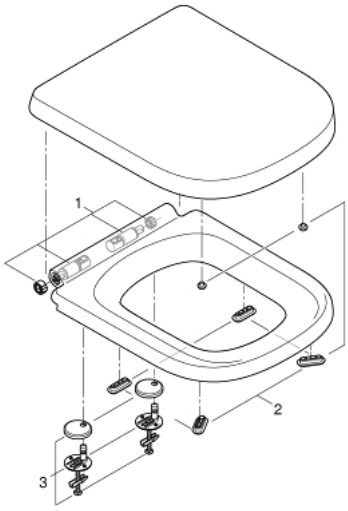

PIÈCES DE RECHANGE, juillet 2017 – maintenant

1: Amortisseur (Numéro de commande 49528000)

2: Amortisseur acoustique (Numéro de commande 49536000)

3: Rallonge de fixation (Numéro de commande 49529000)