34 863 GL0 **GROHTHERM SMARTCONTROL INBOUW DOUCHESYSTEEM MET RAINSHOWER SMARTACTIVE 310**

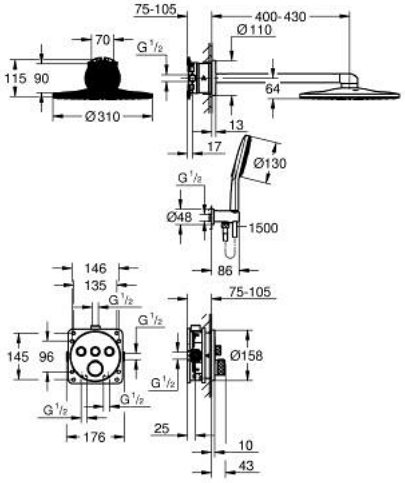

PRODUCTOMSCHRIJVING

- Kleur: cool sunrise
- bestaande uit:
- inbouwthermostaat met 3 uitgangen (29 121)
- GROHE Rapido SmartBox universeel inbouwdeel, 1/2" (35 604)
- Rainshower SmartActive 310 hoofddoucheset 2 stralen (26 475) inclusief horizontale douchearm 430 mm en inbouwdeel voor hoofddouche (26 483)
- Rainshower SmartActive 130 handdouche 3 straalsoorten
- Doucheafvoerbocht 1/2" met houder (26 658)
- doucheslang Silverflex 1500 mm
- optionele debietbegrenzer 9,5 l/min inbegrepen voor handdouche