30 327 AL1 **GROHE RED DUO KRAAN EN M-SIZE BOILER**

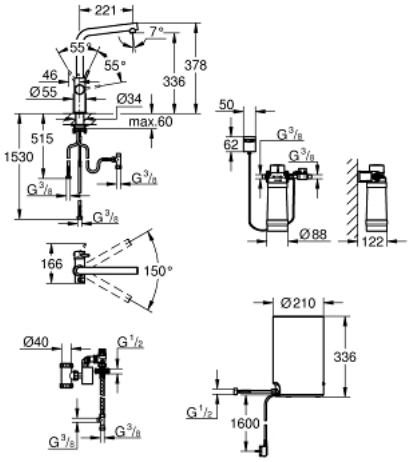

PRODUCTOMSCHRIJVING

- Kleur: brushed hard graphite
- bestaande uit:
- GROHE Red Duo ééngreepskeukenmengkraan
- ééngatsmontage
- L-uitloop
- GROHE Childlock druk de knop in voor kokend water
- GROHE Long-Life finish
- GROHE SilkMove 28 mm cartouche met keramische schijven
- geïsoleerde uitloop
- draaibereik 150°
- buis-in-buis constructie
- flexibele aansluitslangen
- aansluiting voor GROHE Red boiler
- GROHE Red boiler M-size
- reservoir voor warm en kokend heet water
- 3 liter kokend water
- totale capaciteit: 4 liter
- vereiste voordruk: 1-7 bar
- met flexibele aansluitslang en uitlaat voor kokend water
- CE-keurmerk
- voedingsspanning 230 V 50 Hz
- vermogen bij opwarming 2100 W
- stand-by verbruik 15 W
- energie-efficiëntieklasse A
- GROHE Blue S-size filter - starterkit
- beschermt de boiler tegen kalk
- 600 L bij 20° dKH

30 327 AL1 **GROHE RED DUO KRAAN EN M-SIZE BOILER**

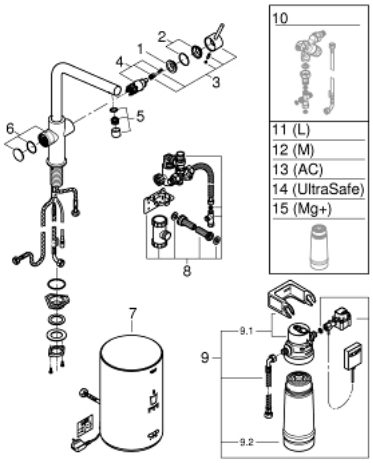

RESERVEONDERDELEN , maart 2018 – nu

1: Bevestigingsring (Bestelnummer 07419000)

2: Afdekkap

(Bestelnummer 46581AL0)

3: Greep (Bestelnummer 46957AL0)

4: Cartouche (Bestelnummer 46580000)

5: Mousseur (Bestelnummer 13999AL0)

6: Operationele eenheid

(Bestelnummer 46997AL0)

7: Boiler M-Size (Bestelnummer 40830001)

8: Veiligheidsgroep (Bestelnummer 48371000)

9: S-size filter starter set (Bestelnummer 40438001)

9.1: Filterkop (Bestelnummer 64508001)

9.2: Filter S-Size (Bestelnummer 40404001)

10: Mengventiel voor GROHE RED (Bestelnummer 40841001)*

11: Filter L-Size (Bestelnummer 40412001)*

12: Filter M-Size (Bestelnummer 40430001)*

13: Carbonfilter (Bestelnummer 40547001)*

14: UltraSafe filter (Bestelnummer 40575001)*

15: Magnesium + zink filter (Bestelnummer 40691001)*

* Optionele accessoires