29 418 000 **GRANDERA COMBINÉ MONOCOMMANDE 4 TROUS MONTAGE AVEC OU SANS CHÂSSIS**

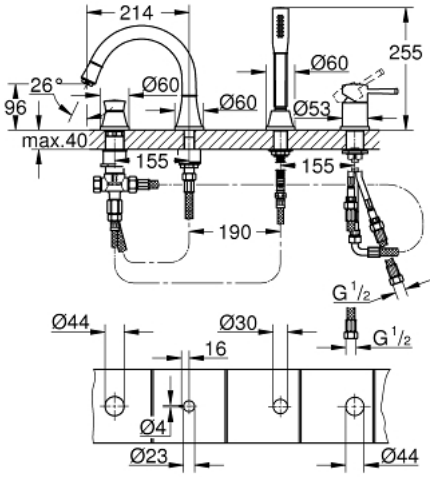

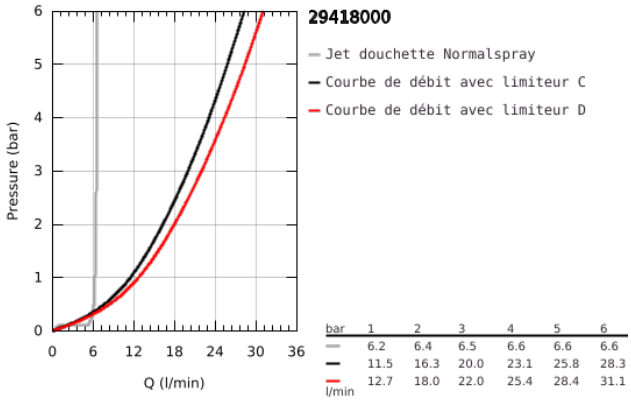

bar	1	2	3	4	5	6
	6.2	6.4	6.5	6.6	6.6	6.6
	11.5	16.3	20.0	23.1	25.8	28.3
l/min	12.7	18.0	22.0	25.4	28.4	31.1

DESCRIPTION DU PRODUIT

- Couleur: chromé
- GROHE SilkMove: cartouche en céramique 46 mm
- finition GROHE Long-Life
- constitué de :
- bec bain
- élément de commande mitigeur monocommande
- - bec bain avec mousseur - inverseur bain/douche
- - douche à main Grandera 7,6 l/min.
- - flexible métallique 1500 mm
- flexible(s) de raccordement souple(s)
- raccord pour flexible douchette
- protection anti-retour
- châssis optionnel (29 037 000)